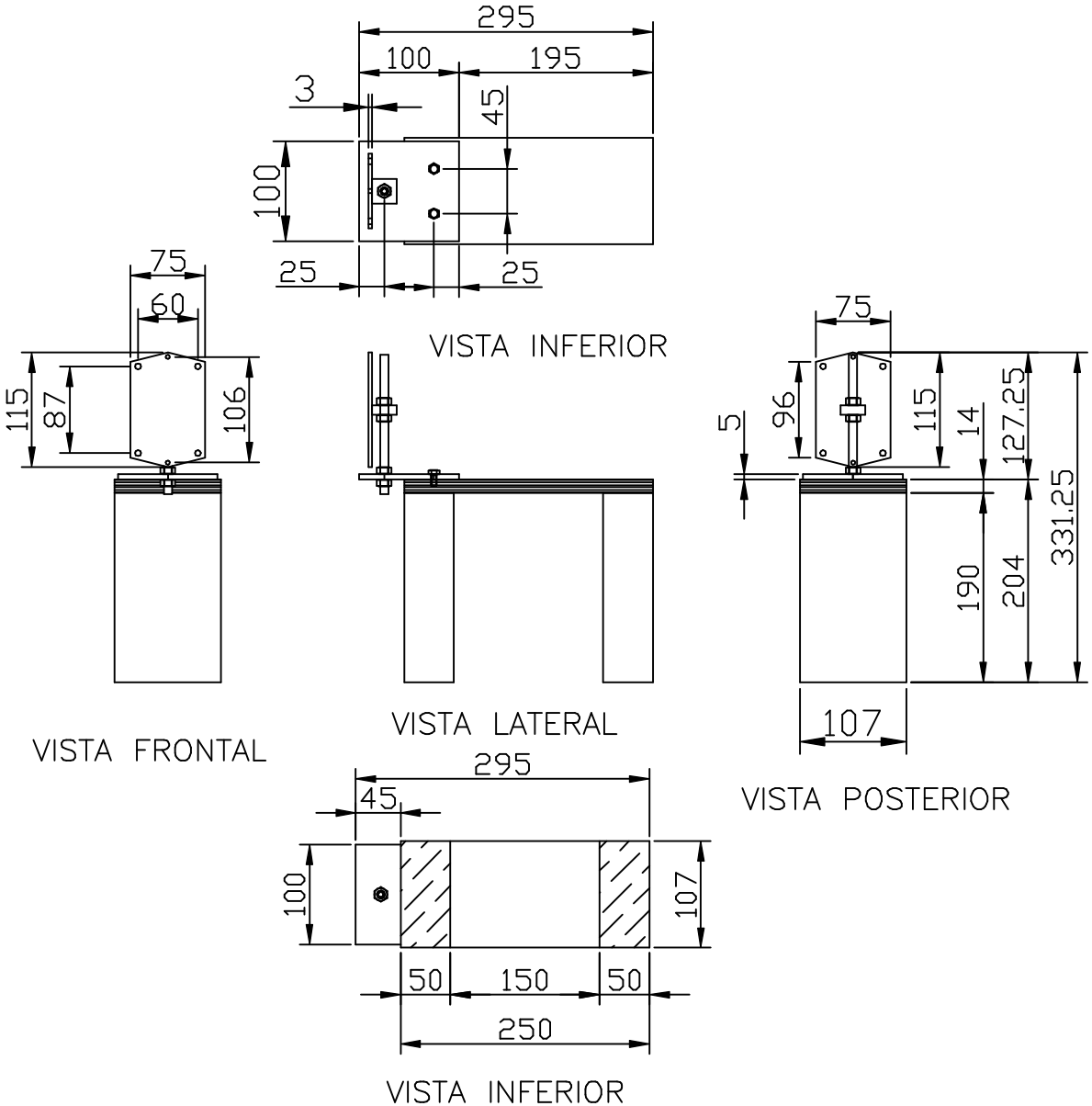

LISTA DE MATERIAL

1– Viga Caibro #50 x 107x 190mm 2 Pçs
2– Contraplacado #14mm de Espessura 250 x 207mm
3– Chapa de Fenolite #5mm Espessura 100 x 100mm – Uma Peça
4– Varao Rosqueado M8 x 140mm –1Pç
5– Chapa de Fenolite #9,5mm Espessura 25 x 25mm – Uma Peça
6– Chapa de Fenolite #3mm Espessura 115 x 75mm – Uma Peça
7– Porca M8; Arruela lisa / Pressão 4 Peças Cada
8– Parafuso M6 x 15mm , Duas Peças
9– Prego ø4 x 50mm , 6 Peças

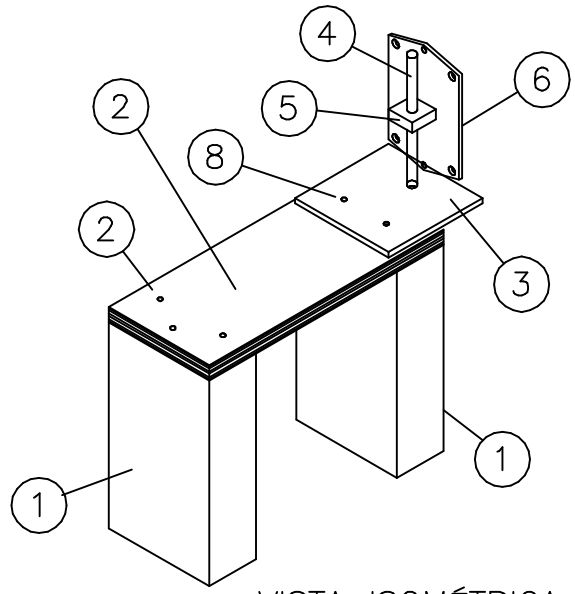

VISTA ISOMÉTRICA POSTERIOR

REVISÃO	DESCRIÇÃO	NOME	DATA

DESENHO	AILTON AMANCIO	14/01/05
PROJETO		
VERIFICADO		
APROVADO		
	NOME	DATA

SUBSTITUI A :
SUBSTITUIDO POR :
PROJEÇÃO :
PEDIDO Nº :
CLIENTE :
OBSERVAÇÃO : MATERIAL
DES. REF. Nº :

DESCRIÇÃO : LAY–OUT DE SUPORTE PARA SENSOR ULTRASONICO DIRECIONAL (CACHORRO)

CÓDIGO : ENG (ARQUIVO) NAV (NÚMERO) – 002 (APLICAÇÃO)

mm
ESCALA S/E
FOLHA 1/1

REF. 06A30009 – 000

ESTE DOCUMENTO E PROPRIEDADE DE ALESSANDRO E NAO DEVERAO SER REPRODUZIDOS, COPIADOS OU USADOS SEM EXPRESSA PERMISSAO

O.F. Nº
QUANT.
DATA: / /
ASS.: